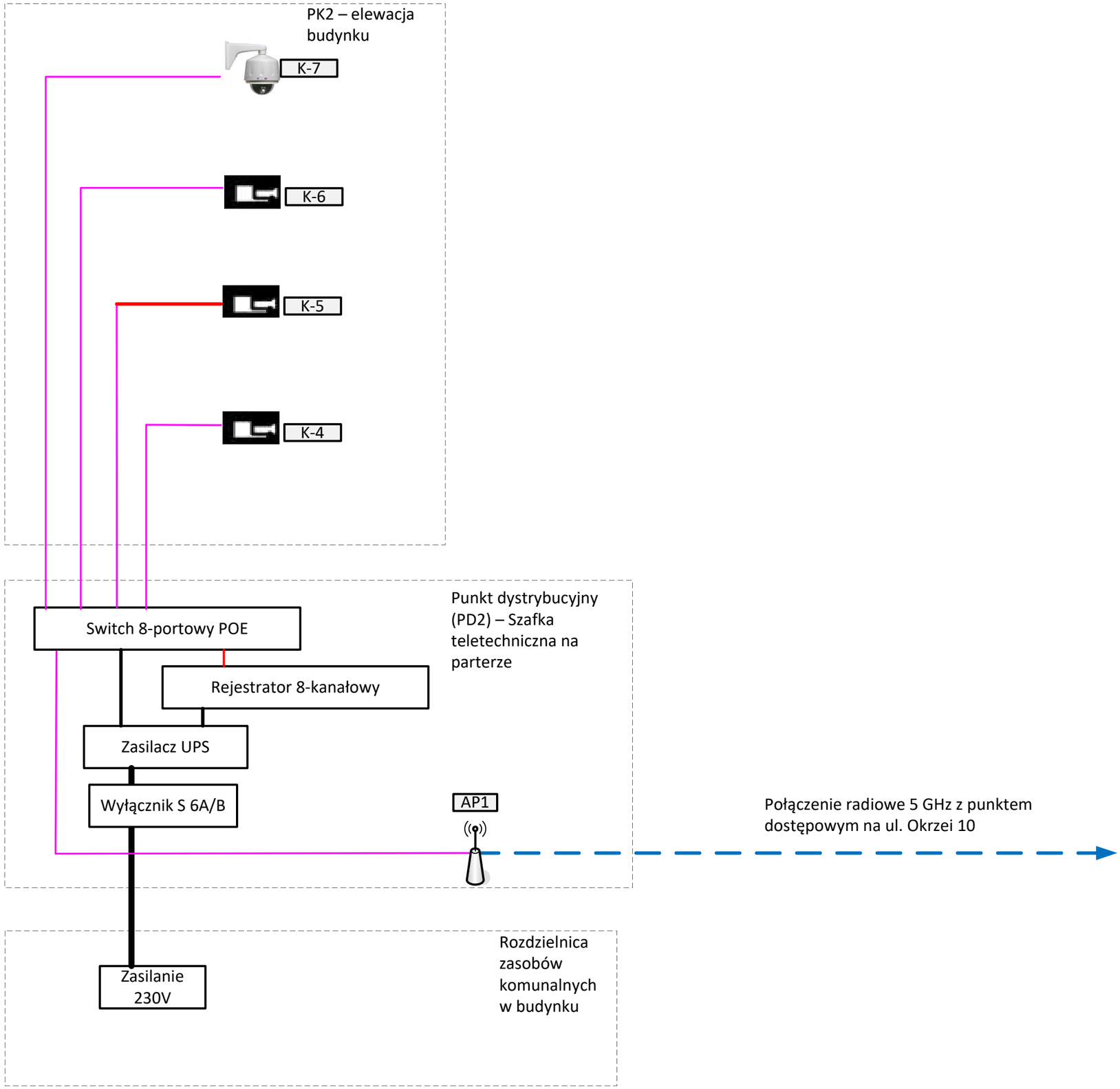

Legenda :	
	Punkt kamerowy obrotowy
	Punkt kamerowy stacjonarny
	Punkt dystrybucyjny
	Przewód UTP 4x2x0,5
	Tor radiowy
	Przewód zasilający YDY 3x1,5
	Przewód zasilający YKY 3x2,5

Eljot - Systemy sp. z o.o.; 65-463 Zielona Góra, Fabryczna 35/1; tel: 68 453 34 23

TEMAT	Budowa monitoringu wizyjnego na ul. Okrzei		
OBIEKT	Ul. Okrzei 5a		
ADRES	Ul. Okrzei 5a, 68-200 Żary		
INWESTOR	Urząd Miejski w Żarach		
TYTUŁ RYS.	Schemat PK2 - blokowy		
PROJEKT	Mgr inż. Lech Jędrzejczak		Nr rys.
SPRAWDZIŁ	Mgr inż. Eugeniusz Giża		1.6
DATA	wrzesień 2017 r.		

Legenda :	
	Punkt kamerowy obrotowy
	Punkt kamerowy stacjonarny
	Punkt dystrybucyjny
	Przewód UTP 4x2x0,5
	Tor radiowy
	Przewód zasilający YDY 3x1,5
	Przewód zasilający YKY 3x2,5

Electronic ELJOT	Eljot - Systemy sp. z o.o.; 65-463 Zielona Góra, Fabryczna 35/1; tel: 68 453 34 23		
TEMAT	Budowa monitoringu wizyjnego na ul. Okrzei		
OBIEKT	Ul. Okrzei 5a		
ADRES	Ul. Okrzei 5a, 68-200 Żary		
INWESTOR	Urząd Miejski w Żarach		
TYTUŁ RYS.	Plan instalacji i urządzeń PK2		
PROJEKT	Mgr inż. Lech Jędrzejczak		Nr rys.
SPRAWDZIŁ	Mgr inż. Eugeniusz Giża		1.7
DATA	wrzesień 2017 r.		

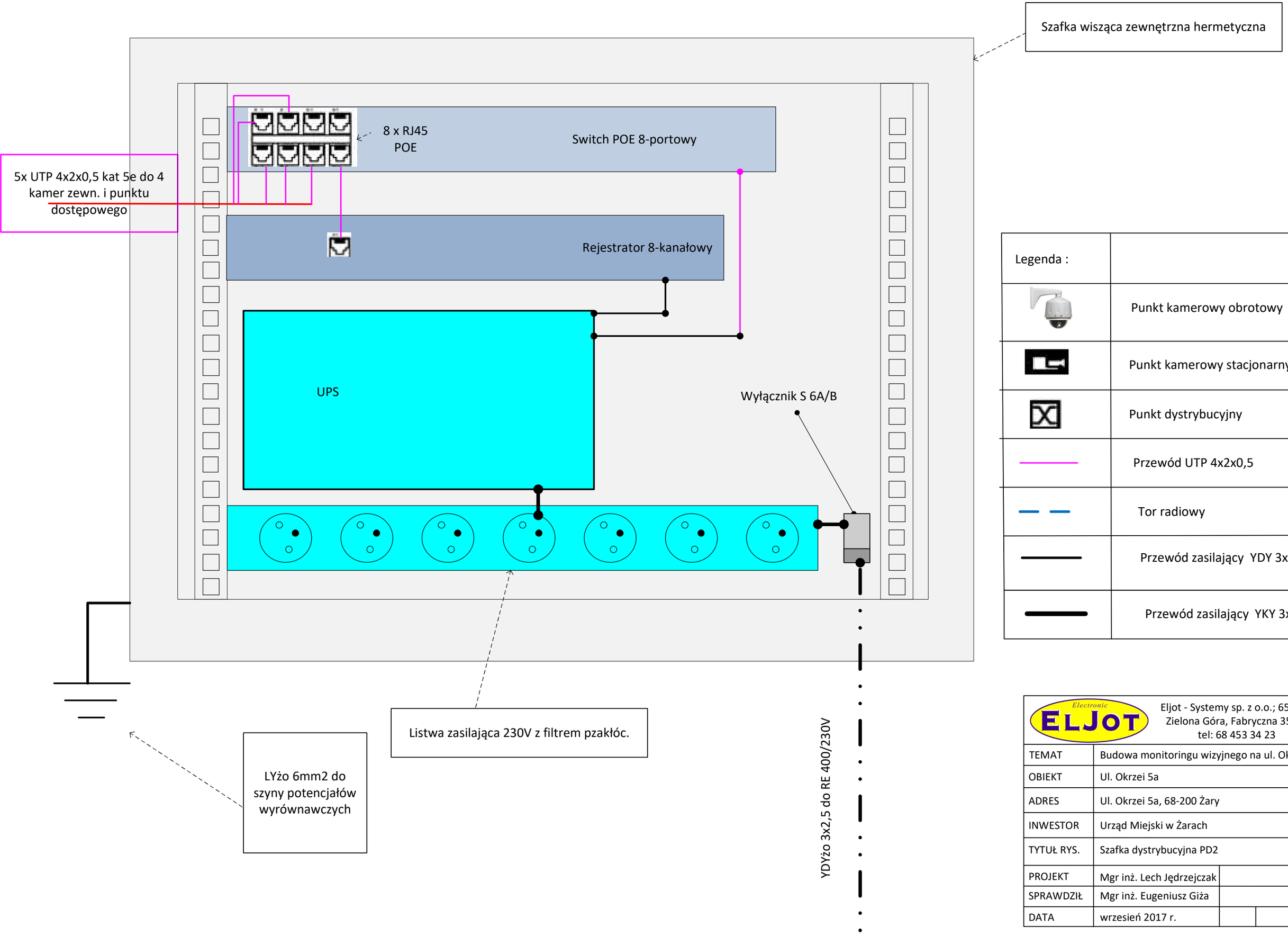

Eljot - Systemy sp. z o.o.; 65-463 Zielona Góra, Fabryczna 35/1; tel: 68 453 34 23			
TEMAT	Budowa monitoringu wizyjnego na ul. Okrzei		
OBIEKT	Ul. Okrzei 5a		
ADRES	Ul. Okrzei 5a, 68-200 Żary		
INWESTOR	Urząd Miejski w Żarach		
TYTUŁ RYS.	Szafka dystrybucyjna PD2		
PROJEKT	Mgr inż. Lech Jędrzejczak		Nr rys.
SPRAWDZIŁ	Mgr inż. Eugeniusz Giża		1.8
DATA	wrzesień 2017 r.		

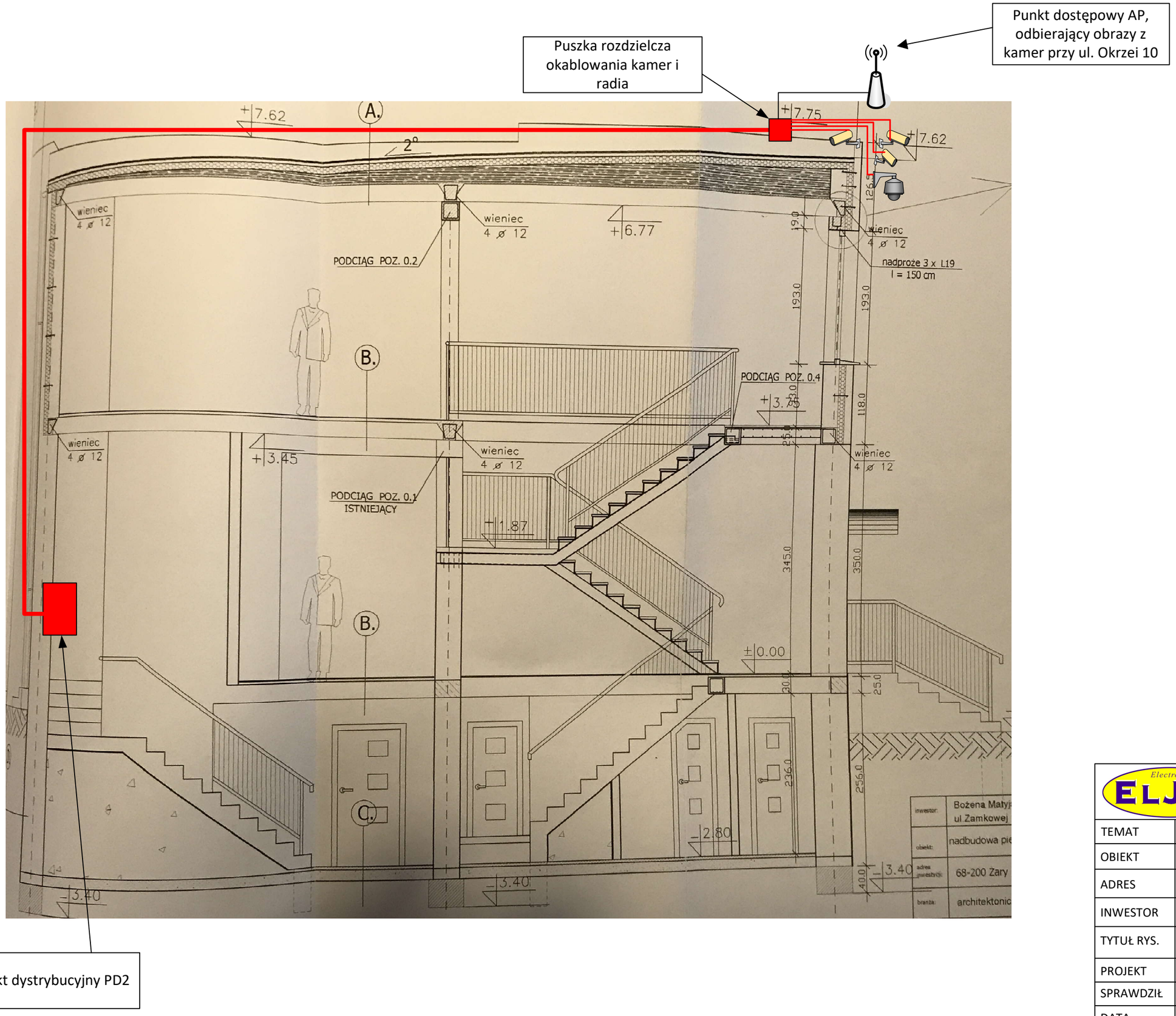

Electronic ELJOT	Eljot - Systemy sp. z o.o.; 65-463 Zielona Góra, Fabryczna 35/1; tel: 68 453 34 23		
TEMAT	Budowa monitoringu wizyjnego na ul. Okrzei		
OBIEKT	Ul. Okrzei 5a		
ADRES	Ul. Okrzei 5a, 68-200 Żary		
INWESTOR	Urząd Miejski w Żarach		
TYTUŁ RYS.	PK2 – Okablowanie wewnątrz budynku		
PROJEKT	Mgr Maciej Jędrzejczak		Nr rys.
SPRAWDZIŁ	Mgr inż. Eugeniusz Giża		1.9
DATA	wrzesień 2017r.	Skala	

- Przewody do kamer wyprowadzić na zewnątrz.
- W rurkach UV wyprowadzić na dach.
- Po ogniomurku doprowadzić do kamer i radia

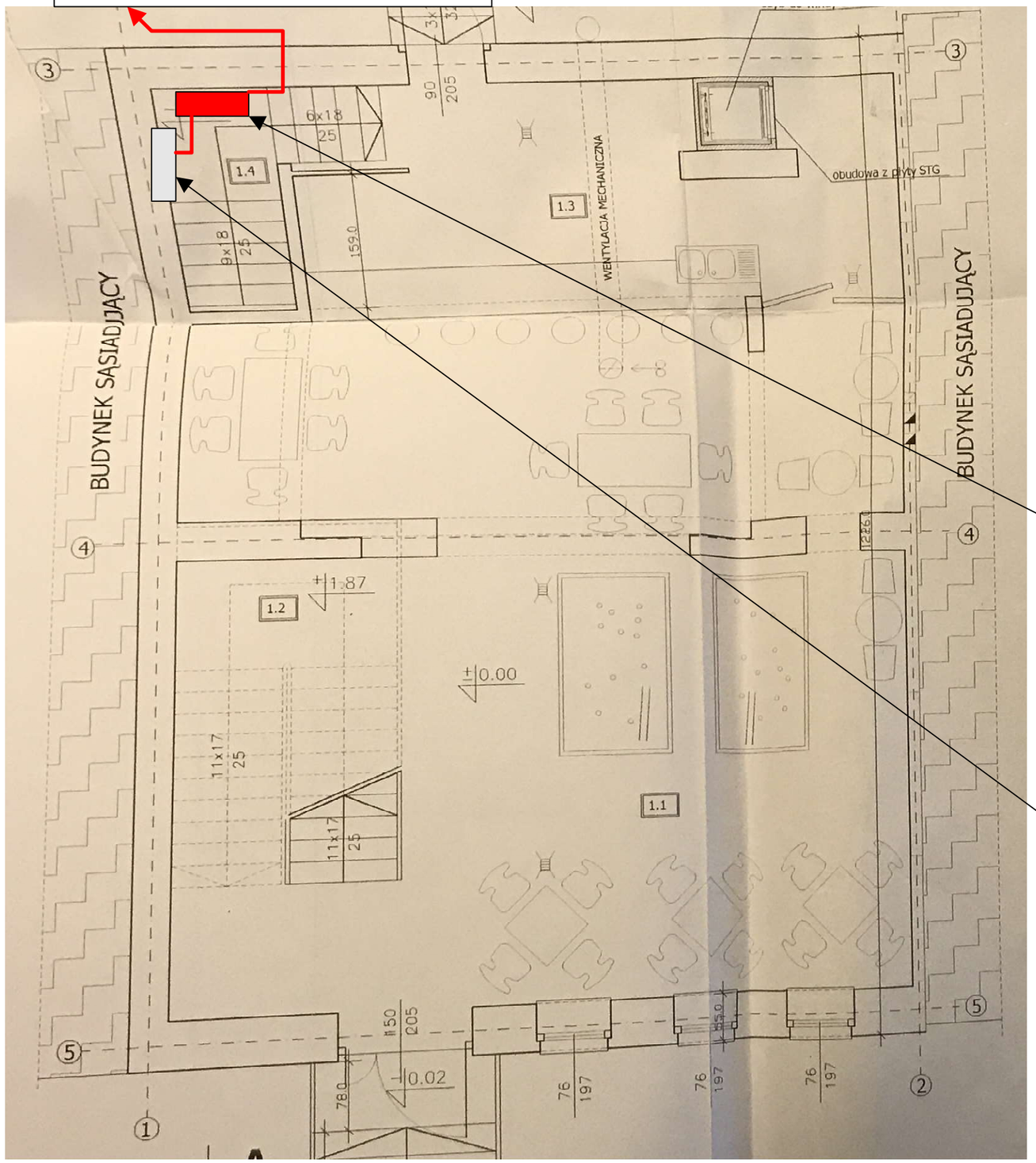

Zdjęcie zejścia do piwnicy

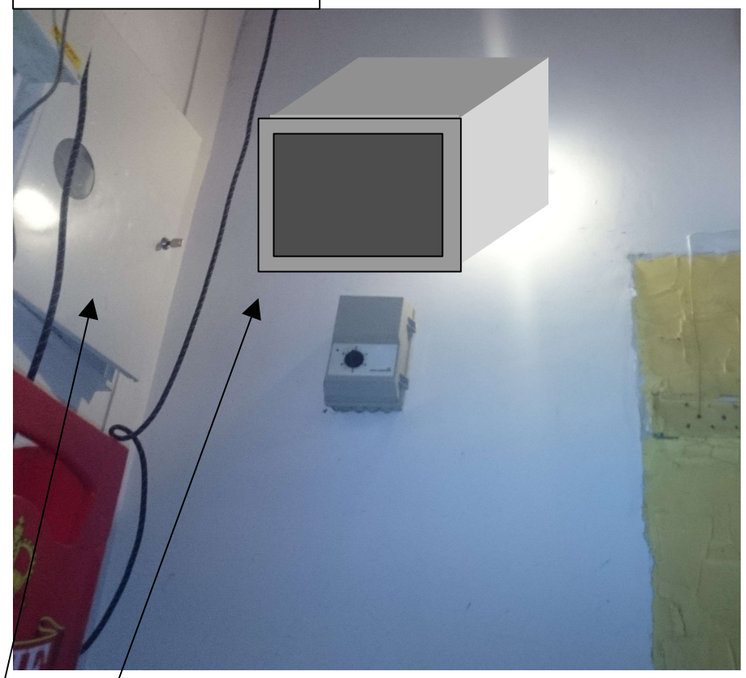

Szafka sterowania CCTV (rack 19") zamocowana w zejściu schodami do piwnicy, w tym:
- switch
- wideorejestrator
- moduł GSM
- zasilacz UPS

Szafka rozdzielcza zasilania 230V

Eljot - Systemy sp. z o.o.; 65-463 Zielona Góra, Fabryczna 35/1; tel: 68 453 34 23			
TEMAT	Budowa monitoringu wizyjnego na ul. Okrzei		
OBIEKT	Ul. Okrzei 5a		
ADRES	Ul. Okrzei 5a, 68-200 Żary		
INWESTOR	Urząd Miejski w Żarach		
TYTUŁ RYS.	Parter – szafka dystrybucyjna PD2		
PROJEKT	Mgr Maciej Jędrzejczak		Nr rys.
SPRAWDZIŁ	Mgr inż. Eugeniusz Giża		1.10
DATA	wrzesień 2017r.	Skala	

Radiowy punkt dostępowy 5GHz

3 kamery stacjonarne

Kamera szybkoobrotowa

Przewody z kamer doprowadzić do szafki na parterze (przy szafie rozdzielczej zasilania 230V) – przy zejściu do piwnicy

Electronic ELJOT	Eljot - Systemy sp. z o.o.; 65-463 Zielona Góra, Fabryczna 35/1; tel: 68 453 34 23			
TEMAT	Budowa monitoringu wizyjnego na ul. Okrzei			
OBIEKT	Ul. Okrzei 5a			
ADRES	Ul. Okrzei 5a, 68-200 Żary			
INWESTOR	Urząd Miejski w Żarach			
TYTUŁ RYS.	Wizualizacja PK2 wraz z okablowaniem			
PROJEKT	Mgr Maciej Jędrzejczak			Nr rys.
SPRAWDZIŁ	Mgr inż. Eugeniusz Giża			1.11
DATA	wrzesień 2017r.	Skala		